Гидравлический насос

HY35A/B

ТЕХНИЧЕСКИЕ ХАРАКТЕРИСТИКИ:	МОДЕЛЬ A	МОДЕЛЬ B
Производительность [м³/час]	120	170
Напор [м]	30	24
Диаметр импеллера [мм]/тип	435/2-х лопастной, закрытого типа	
Диаметр напорного фланца [DN.../PN...]	100	150
Диаметр поперечного сечения [мм]	35	
Вес [кг]	500	530
ГИДРАВЛИЧЕСКИЙ МОТОР:		
Объем мотора [см³]	55	
Макс. гидравлический поток [л/мин]	65	
Макс. давление [бар]	300	
Мощность [кВт-ЛС]	33-45	
Скорость вращения [об/мин]	1180	
МАТЕРИАЛЫ ИЗГОТОВЛЕНИЯ:		
Корпус насоса	Сфероидальный литой чугун EN-GJS-500-7 (EN 1563)	
Корпус мотора	Литой чугун EN-GJL-250 (EN 1561)	
Изнашиваемые части	Глубокого хромирования EN-GJN-HV600 (XCr18) (EN 12513)	
Главный вал	Высокопрочная сталь 39NiCrMo3 (AISI 9840)	
УПЛОТНЕНИЯ/ МАСЛО		
Уплотнения зоны мотора	2 шт. манжетных уплотнения (BUNA)	
Уплотнения зоны импеллера	5 шт. манжетных уплотнения (3 NBR + 2 PTFE) + уплотнение V-RING (TPU) 1 шт.	
Тип масла	ISO 320	

РАЗМЕРЫ [ММ]:

H	W	D	F	H1	A	B	C
1210	818	667	540	270	327	380	323

РАБОЧИЕ КРИВЫЕ:

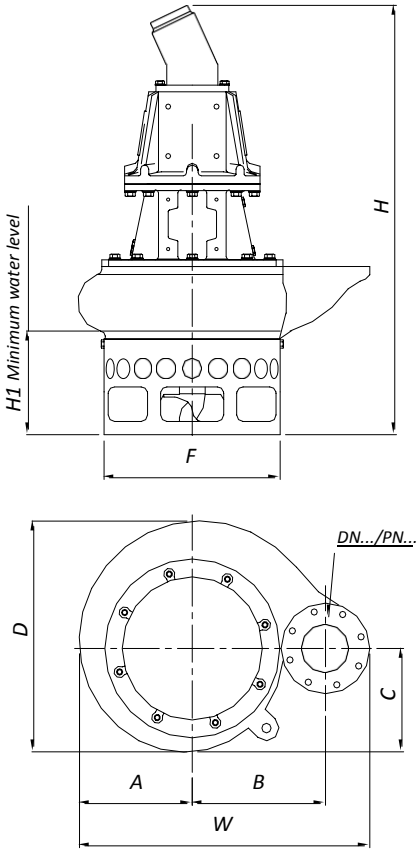

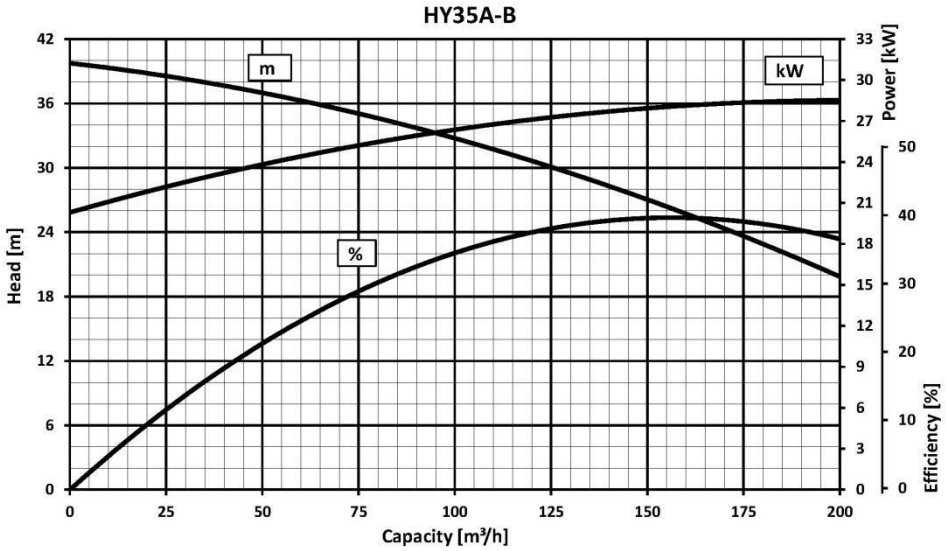

We reserve the right to make changes without notice

DRAGFLOW
ULTIMATE EFFICIENCY

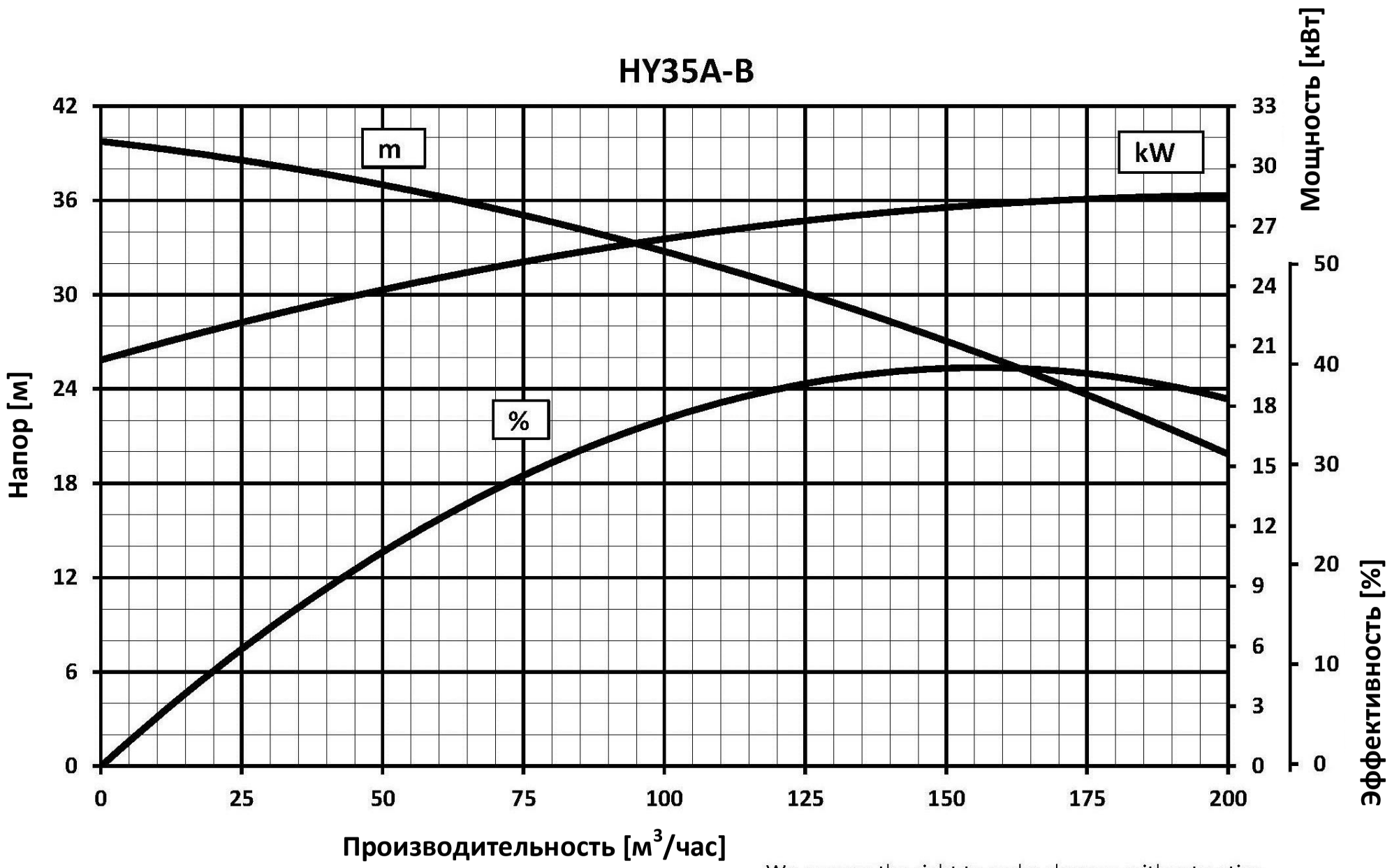

We reserve the right to make changes without notice