Гидравлический насос

HY50A/B

ТЕХ. СПЕЦИФИКАЦИИ НАСОСА:	МОДЕЛЬ A	МОДЕЛЬ B
Производительность ($м^3$/ч):	110	170
Напор (м):	44	38
∅ крыльчатки (мм)/тип:	490/2 закрытые лопасти	
Размер отверстия с фланцем (DN/PN*):	100 DN/10 PN	150 DN/10 PN
∅ проходного сечения (мм):	35	
Вес (кг):	600	610

ГИДРАВЛИЧЕСКИЙ ДВИГАТЕЛЬ:	
Рабочий объем двигателя ($см^3$):	75
Макс. расход масла (л/мин):	90
Макс. давление (бар):	300
Мощность (кВт/л.с):	45-60
Скорость (об./мин.):	1180

МАТЕРИАЛЫ:	
Основной корпус:	магниевый чугун EN-GJS-500-7 (EN 1563)
Корпус двигателя:	чугун EN-GJL-250 (EN 1561)
Защитные части:	с высоким содержанием хрома EN-GJN-HV600 (XCr18) (EN 12513)
Коренной вал:	высокопрочная сталь 39NiCrMo3 (AISI 9840)

УПЛОТНИТЕЛИ/СМАЗОЧНЫЕ МАТЕРИАЛЫ:	
Уплотнители сторон двигателя:	2 манжетных уплотнителя (из синтетического каучука)
Уплотнители сторон крыльчатки:	3 манжетных уплотнителя (из синтетического каучука) + 1 кольцевой уплотнитель v-образного сечения (термополиуретановый).
Тип масла:	ISO 320

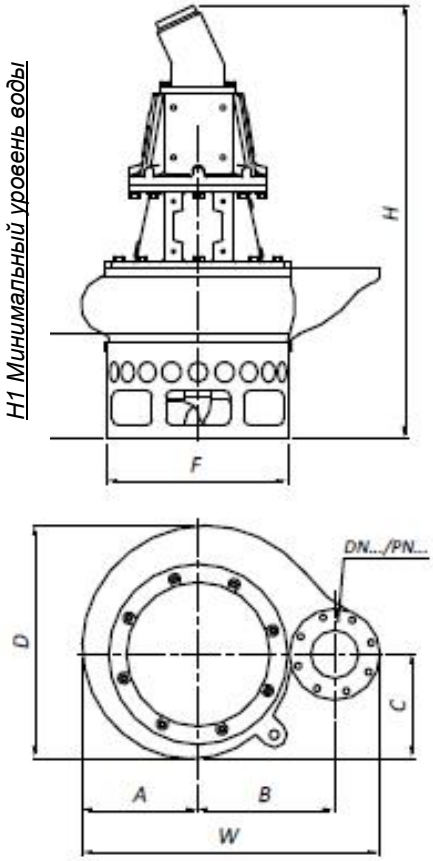

ГАБАРИТЫ (мм):							
H	W	D	F	H1	A	B	C
1330	902	774	600	274	374	418	363

ЭКСПЛУАТАЦИОННЫЕ ХАРАКТЕРИСТИКИ:

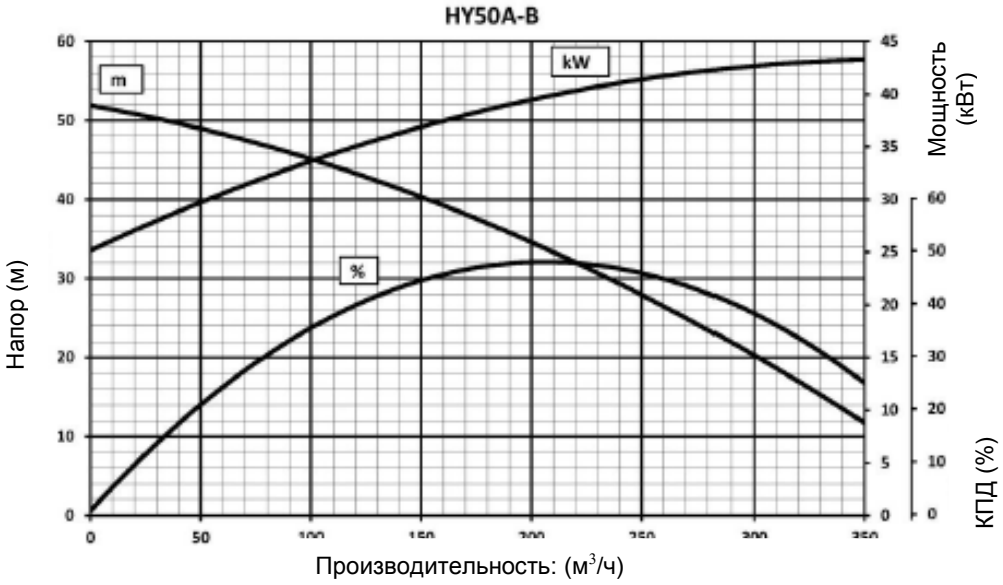

Мы оставляем за собой право вносить изменения без уведомления

* **DN** – диаметр условный, (мм); **PN** – давление условное, (бар).

HY50 AB DN ENG50

DRAGFLOW
ULTIMATE EFFICIENCY