Гидравлический насос

HY50A/B

ТЕХНИЧЕСКИЕ ХАРАКТЕРИСТИКИ:	МОДЕЛЬ A	МОДЕЛЬ B
Производительность [м³/час]	110	170
Напор [м]	44	38
Диаметр импеллера [мм]/тип	490/2-х лопастной, закрытого типа	
Диаметр напорного фланца [DN.../PN...]	100	150
Диаметр поперечного сечения [мм]	35	
Вес [кг]	600	610
ГИДРАВЛИЧЕСКИЙ МОТОР:		
Объем мотора [см³]	75	
Макс. гидравлический поток [л/мин]	90	
Макс. давление [бар]	300	
Мощность [кВт-ЛС]	45-60	
Скорость вращения [об/мин]	1180	
МАТЕРИАЛЫ ИЗГОТОВЛЕНИЯ:		
Корпус насоса	Сфероидальный литой чугун EN-GJS-500-7 (EN 1563)	
Корпус мотора	Литой чугун EN-GJL-250 (EN 1561)	
Изнашиваемые части	Глубокого хромирования EN-GJN-HV600 (XCr18) (EN 12513)	
Главный вал	Высокопрочная сталь 39NiCrMo3 (AISI 9840)	
УПЛОТНЕНИЯ/ МАСЛО		
Уплотнения зоны мотора	2 шт. манжетных уплотнения (BUNA)	
Уплотнения зоны импеллера	3 шт. манжетных уплотнения (BUNA) + уплотнение V-RING (TPU) 1 шт.	
Тип масла	ISO 320	

РАЗМЕРЫ [ММ]:

H	W	D	F	H1	A	B	C
1330	902	774	600	274	374	418	363

РАБОЧИЕ КРИВЫЕ:

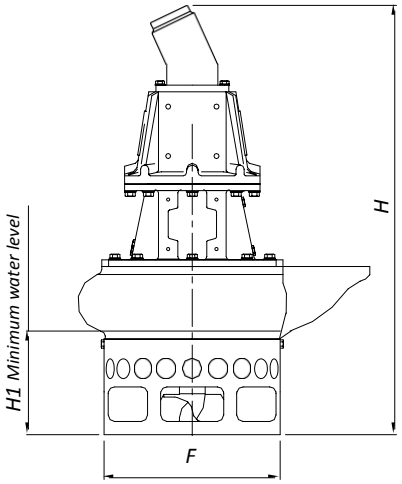

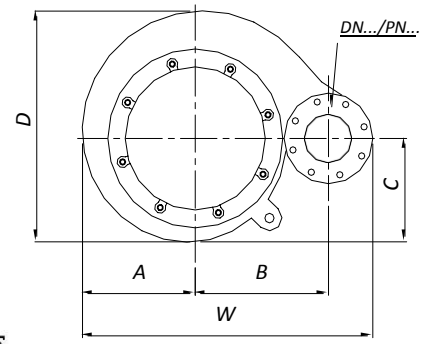

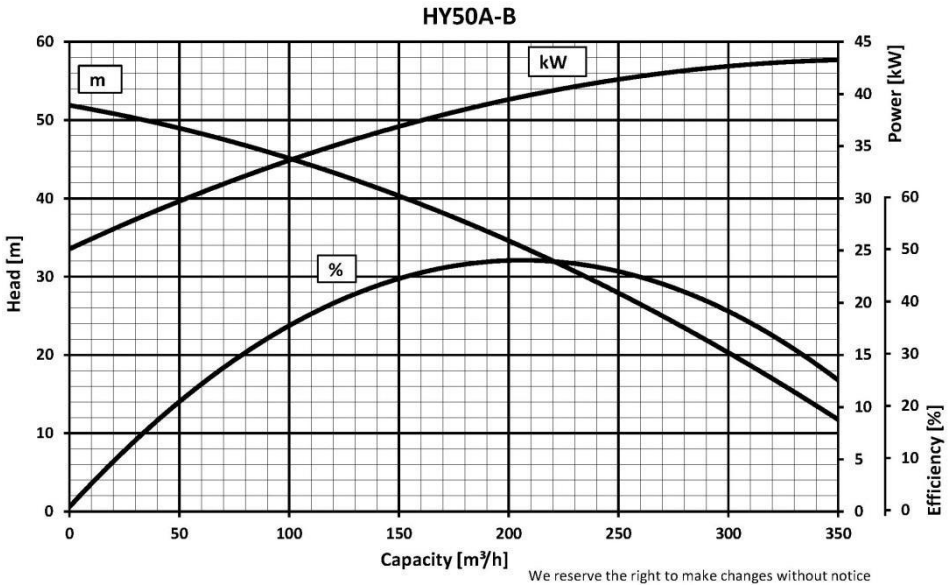

We reserve the right to make changes without notice

DRAGFLOW
ULTIMATE EFFICIENCY

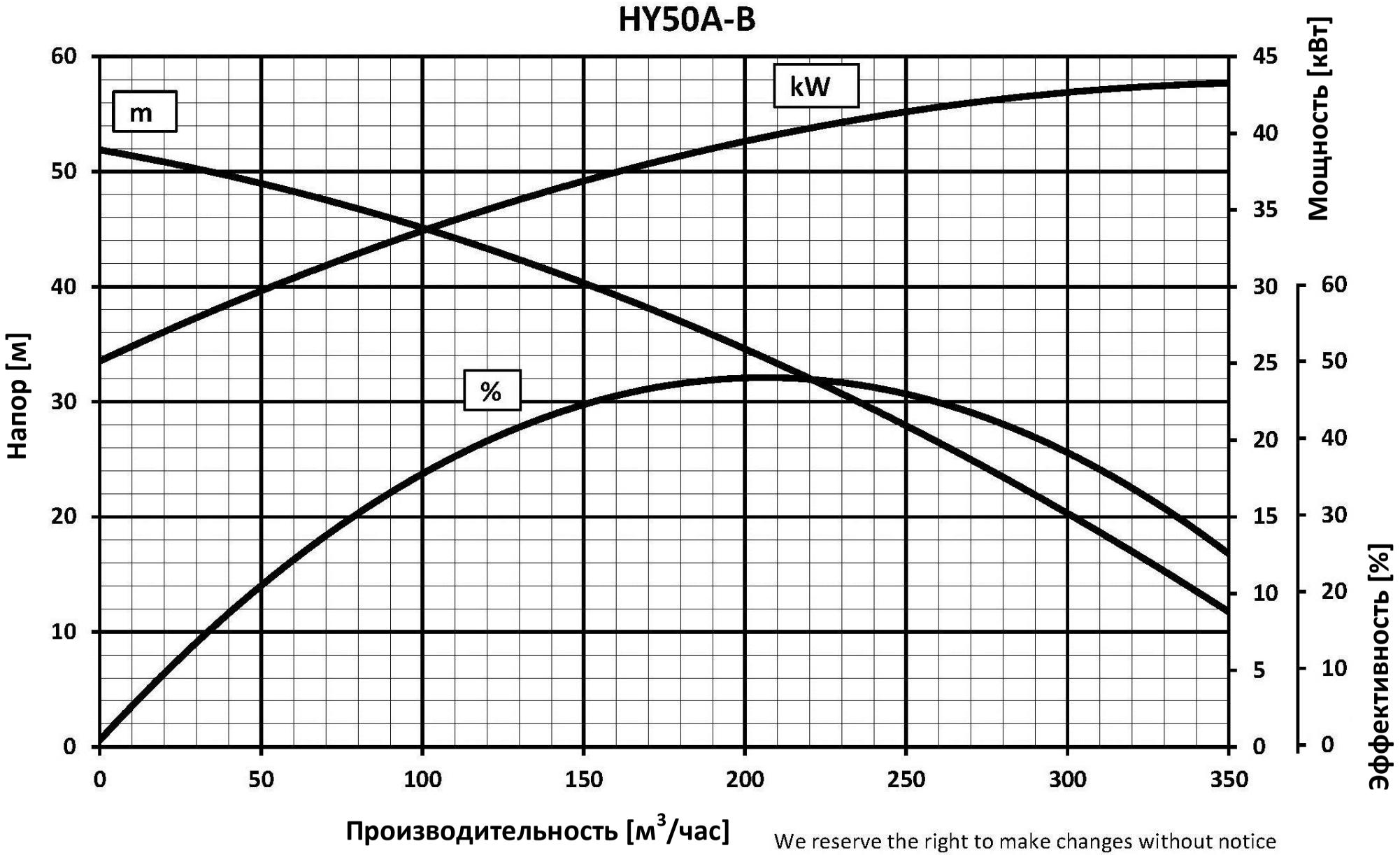

We reserve the right to make changes without notice