Гидравлический насос

HY300A/B

ТЕХНИЧЕСКИЕ ХАРАКТЕРИСТИКИ:	МОДЕЛЬ A	МОДЕЛЬ B
Производительность [м³/час]	900	1200
Напор [м]	34	26
Диаметр импеллера [мм]/тип	760/2-х лопастной, закрытого типа	
Диаметр напорного фланца [DN.../PN...]	250	300
Диаметр поперечного сечения [мм]	120	
Вес [кг]	3500	3550
ГИДРАВЛИЧЕСКИЙ МОТОР:		
Объем мотора [см³]	500	
Макс. гидравлический поток [л/мин]	380	
Макс. давление [бар]	300	
Мощность [кВт-ЛС]	190-260	
Скорость вращения [об/мин]	750	
МАТЕРИАЛЫ ИЗГОТОВЛЕНИЯ:		
Корпус насоса	Сфероидальный литой чугун EN-GJS-500-7 (EN 1563)	
Корпус мотора	Литой чугун EN-GJL-250 (EN 1561)	
Изнашиваемые части	Глубокого хромирования EN-GJN-HV600 (XCr18) (EN 12513)	
Главный вал	Высокопрочная сталь 39NiCrMo3 (AISI 9840)	
УПЛОТНЕНИЯ/ МАСЛО		
Уплотнения зоны мотора	3 шт. манжетных уплотнения (2 BUNA + 1 PTFE)	
Уплотнения зоны импеллера	5 шт. манжетных уплотнений (3 BUNA + 2 PTFE)	
Тип масла	ISO 320	

РАЗМЕРЫ [ММ]:

H	W	D	F	H1	A	B	C
2400	1600	1357	1015	470	652	750	576

РАБОЧИЕ КРИВЫЕ:

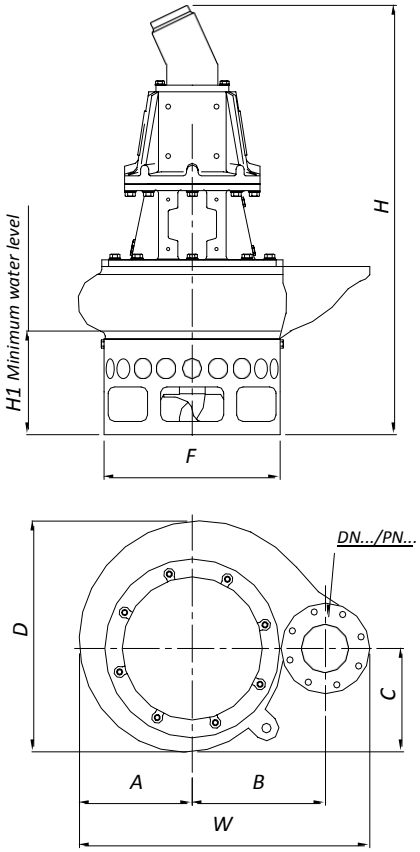

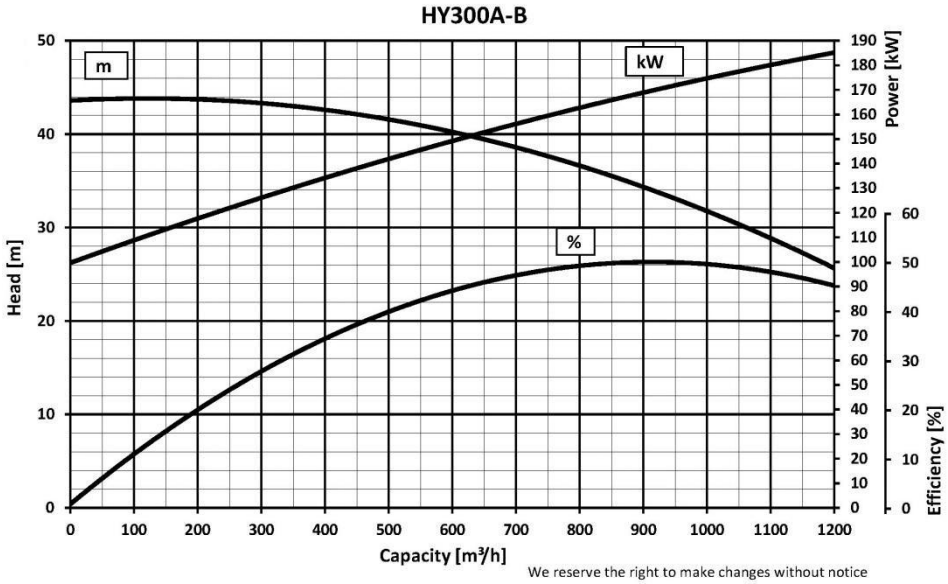

We reserve the right to make changes without notice

DRAGFLOW
ULTIMATE EFFICIENCY

HY300A-B

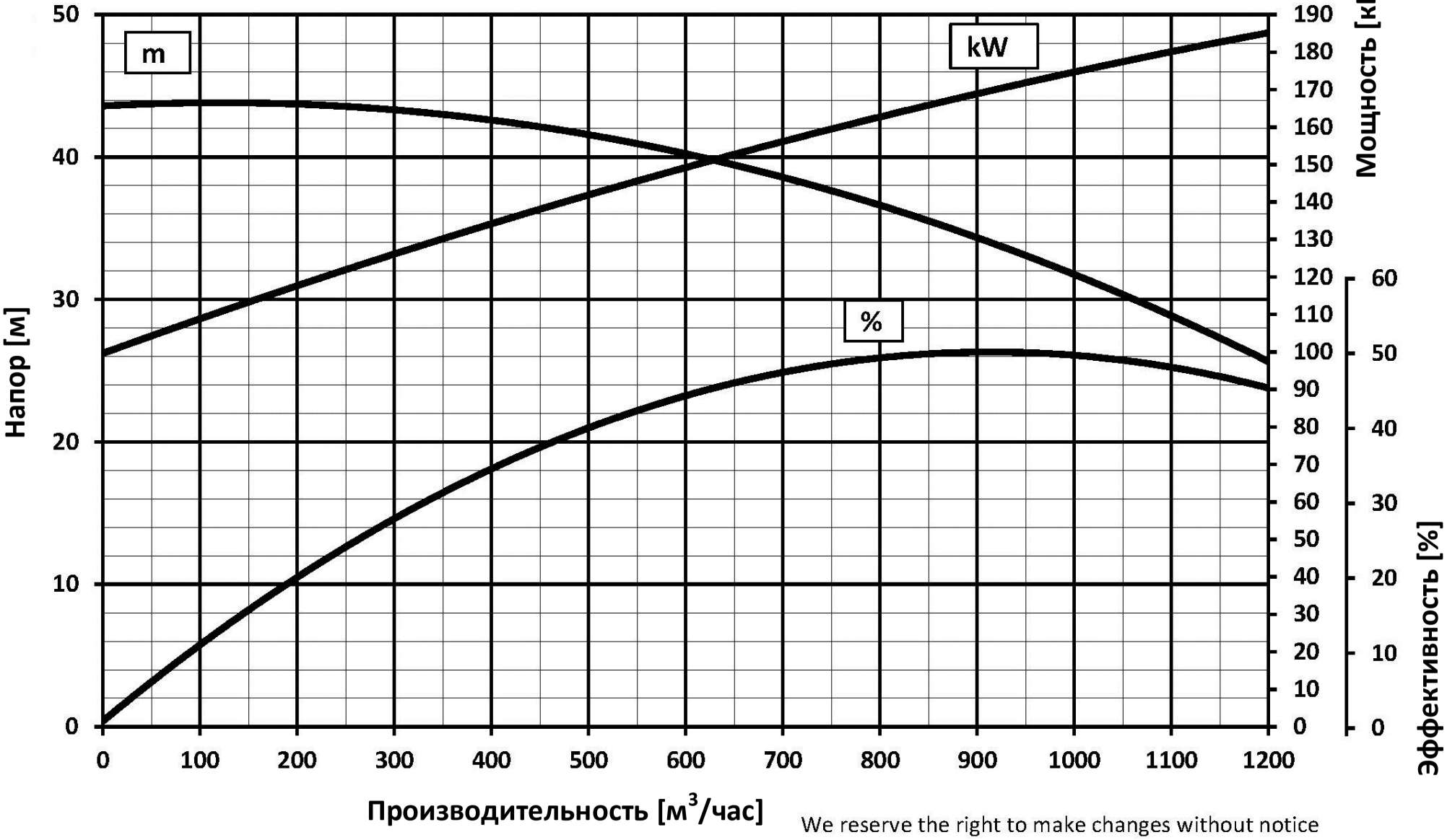

We reserve the right to make changes without notice