Электрический насос

EL300A/B

ТЕХНИЧЕСКИЕ ХАРАКТЕРИСТИКИ:	МОДЕЛЬ A	МОДЕЛЬ B
Производительность [м³/час]	900	1200
Напор [м]	33	25
Диаметр импеллера [мм]/тип	760/2-х лопастной, закрытого типа	
Диаметр напорного фланца [DN.../PN...]	DN250/PN10	DN300/PN10
Диаметр поперечного сечения [мм]	120	
Вес (без электрического кабеля) [кг]	6000	6050
ЭЛЕКТРОДВИГАТЕЛЬ:		
Мощность [кВт-ЛС]	240-325	
Напряжение [В]/ Ток [А]	400/433	
Фазы/Полюса/Частота [Гц]	3/8/50	
Скорость вращения [об/мин]	740	
Класс изоляции	H	
Электрический кабель 20м (IEC 60245-4)	H07RN-F 4G95	
МАТЕРИАЛЫ ИЗГОТОВЛЕНИЯ:		
Корпус насоса	Сфероидальный литой чугун EN-GJS-500-7 (EN 1563)	
Корпус электродвигателя	Литой чугун EN-GJL-250 (EN 1561)	
Изнашиваемые части	Глубокого хромирования EN-GJN-HV600 (XCr18) (EN 12513)	
Главный вал	Высокопрочная сталь 39NiCrMo3 (AISI 9840)	
УПЛОТНЕНИЯ/ МАСЛО		
Уплотнения зоны электродвигателя	1 шт. механическое уплотнение (карбид кремня в масляной ванне)	
Уплотнения зоны импеллера	1 шт. механическое уплотнение (карбид кремня в масляной ванне) + 2 шт. манжетных уплотнения (1 BUNA + 1 TPU)	
Тип масла	ISO 320	

РАЗМЕРЫ [ММ]:

H	W	D	F	H1	A	B	C
3250	1600	1357	1015	2600	652	750	453

РАБОЧИЕ КРИВЫЕ:

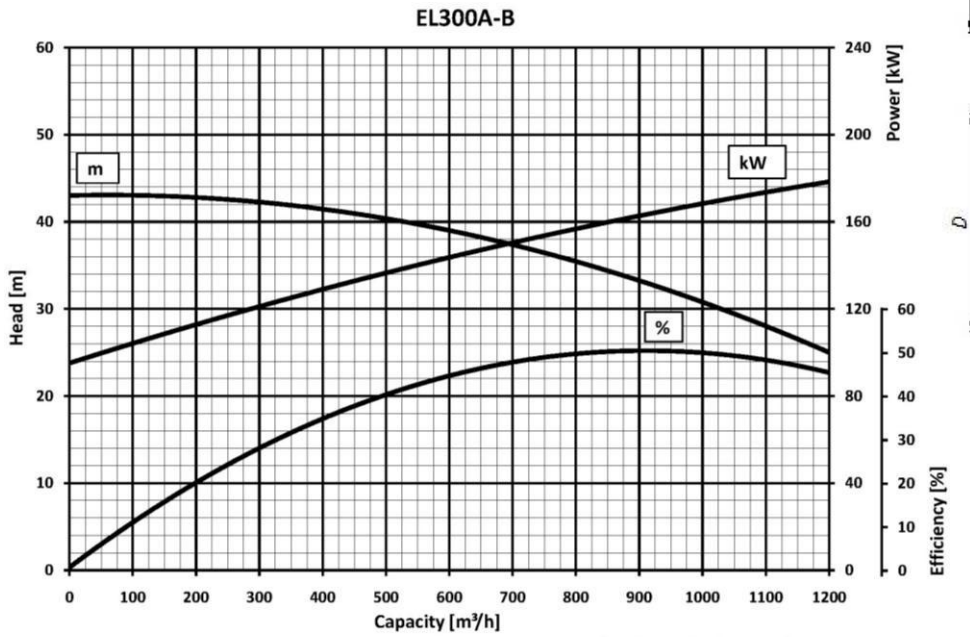

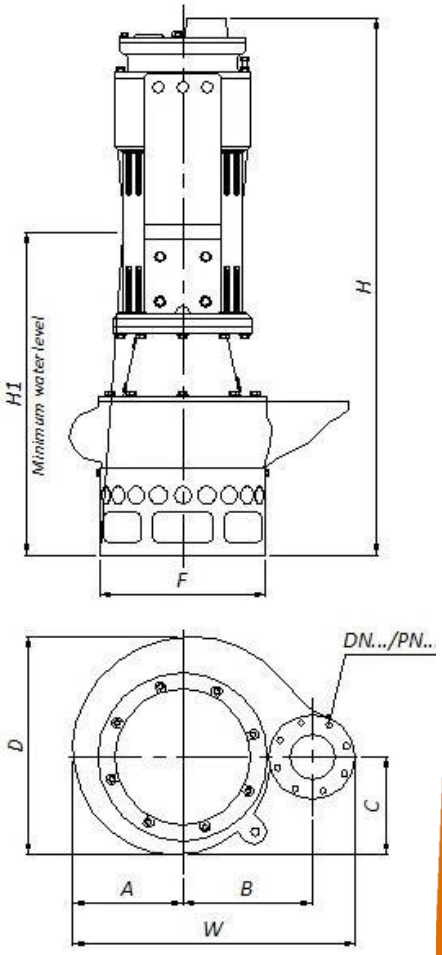

We reserve the right to make changes without notice

DRAGFLOW
ULTIMATE EFFICIENCY

EL300A-B

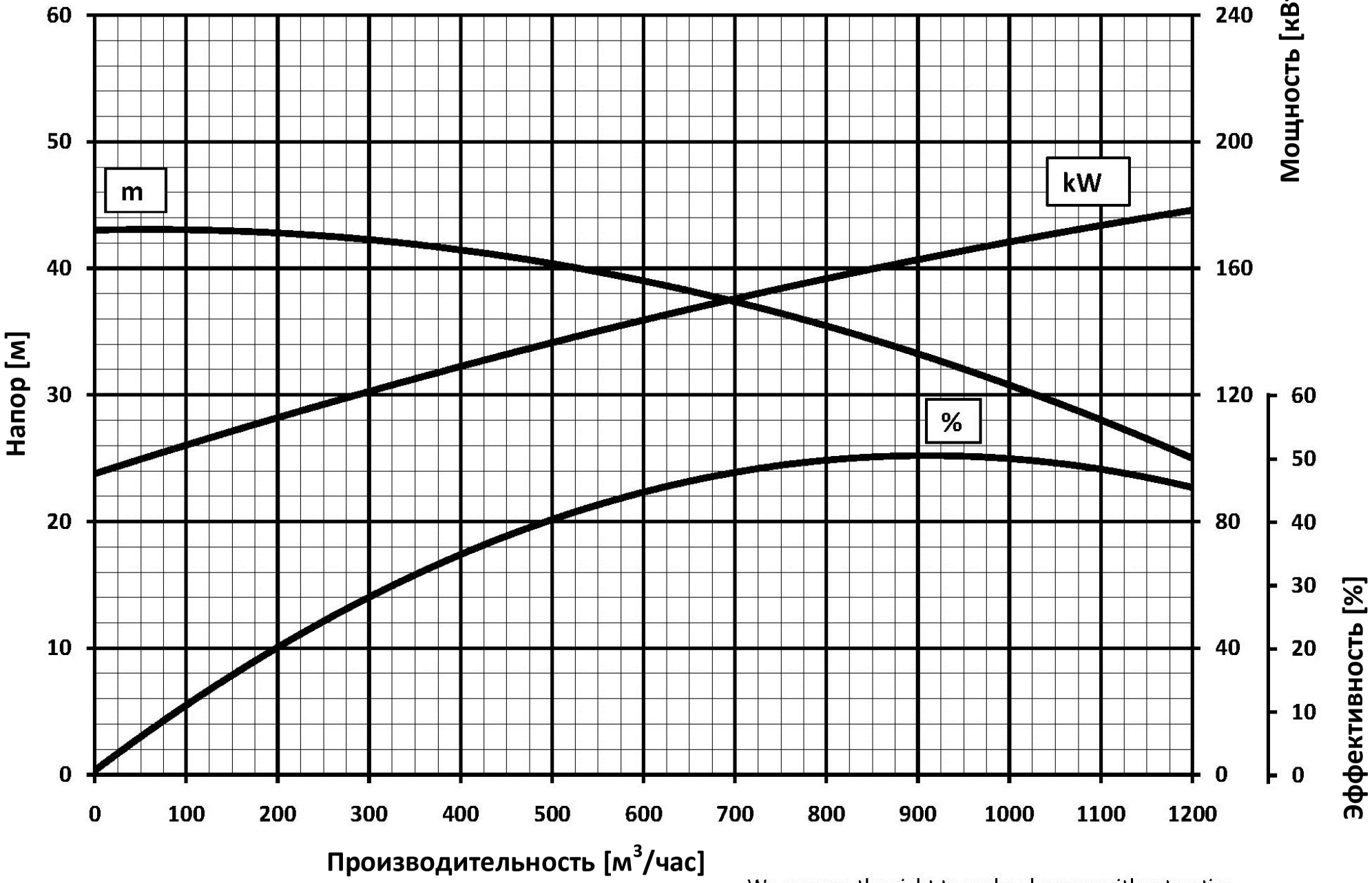

We reserve the right to make changes without notice