Электрический насос

EL1204HC

ТЕХНИЧЕСКИЕ ХАРАКТЕРИСТИКИ:	
Производительность [м³/час]	720
Напор [м]	16
Диаметр импеллера [мм]/тип	360/3-х лопастной, закрытого типа
Диаметр напорного фланца [DN.../PN...]	DN250/PN10
Диаметр поперечного сечения [мм]	90
Вес (без электрического кабеля) [кг]	1400
ЭЛЕКТРОДВИГАТЕЛЬ:	
Мощность [кВт-ЛС]	90-120
Напряжение [В]/ Ток [А]	400/158
Фазы/Полюса/Частота [Гц]	3/4/50
Скорость вращения [об/мин]	1450
Класс изоляции	H
Электрический кабель 20м (IEC 60245-4)	H07RN-F 4G35
МАТЕРИАЛЫ ИЗГОТОВЛЕНИЯ:	
Корпус насоса	Сфероидальный литой чугун EN-GJS-500-7 (EN 1563)
Корпус электродвигателя	Литой чугун EN-GJL-250 (EN 1561)
Изнашиваемые части	Глубокого хромирования EN-GJN-HV600 (XCr18) (EN 12513)
Главный вал	Высокопрочная сталь 39NiCrMo3 (AISI 9840)
УПЛОТНЕНИЯ/ МАСЛО	
Уплотнения зоны электродвигателя	2 шт. манжетных уплотнения (BUNA)
Уплотнения зоны импеллера	3 шт. манжетных уплотнения (BUNA) + уплотнение V-RING (TPU) 1 шт.
Тип масла	ISO 320

РАЗМЕРЫ [ММ]:

H	W	D	F	H1	A	B	C
1675	1165	955	545	1125	475	490	415

РАБОЧИЕ КРИВЫЕ:

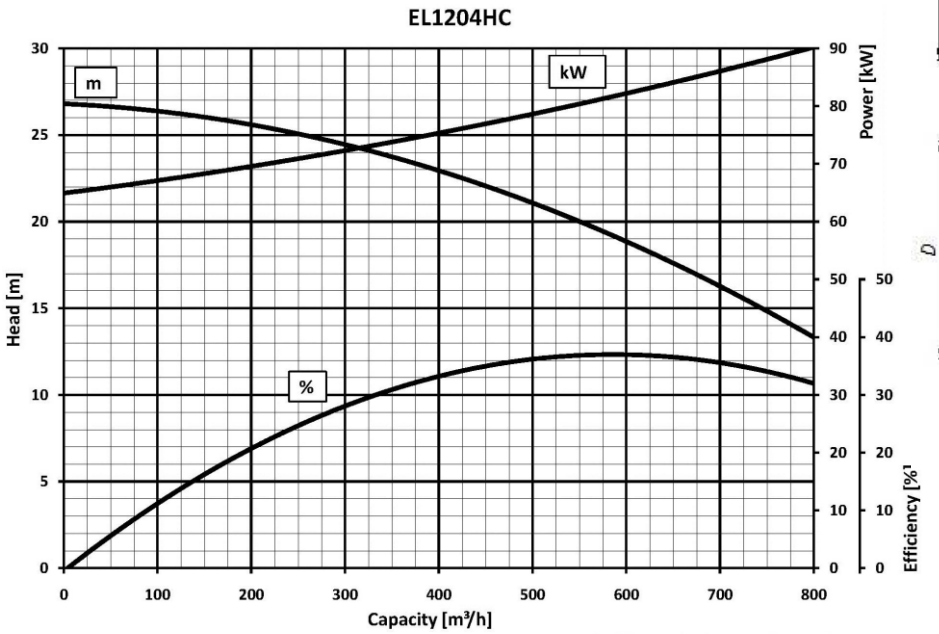

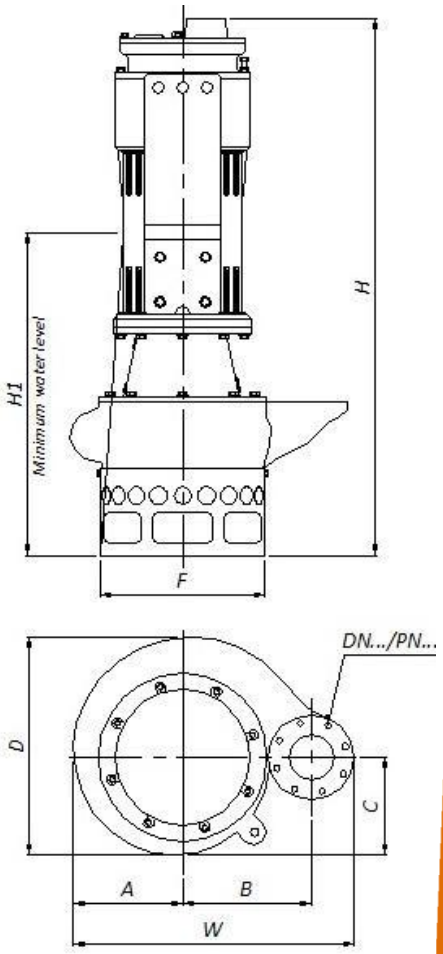

We reserve the right to make changes without notice

DRAGFLOW
ULTIMATE EFFICIENCY

EL1204HC

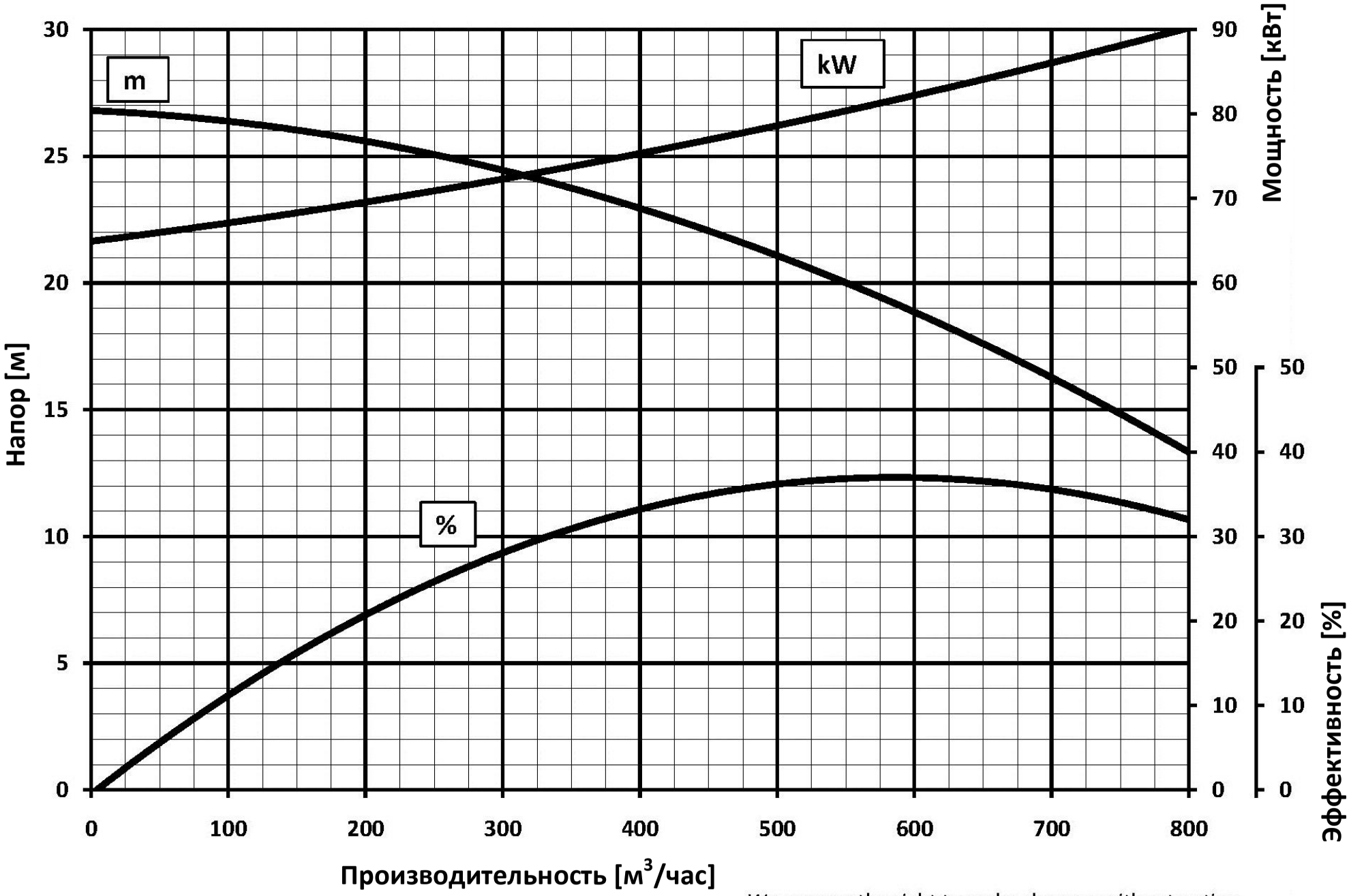

We reserve the right to make changes without notice